手づくりNOTE

リング持ち手バッグ

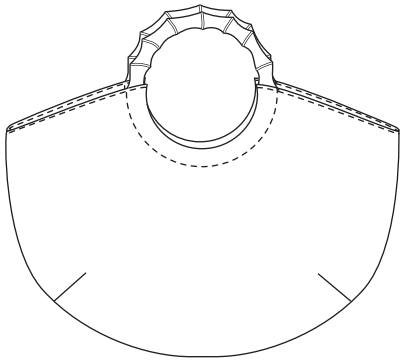

材料

表　布　　110cm幅×50cm
裏　布　　110cm幅×50cm
リング持ち手内径13.5cm×1組

製図

単　位：センチ
縫い代はすべて1cm付けて裁断します。

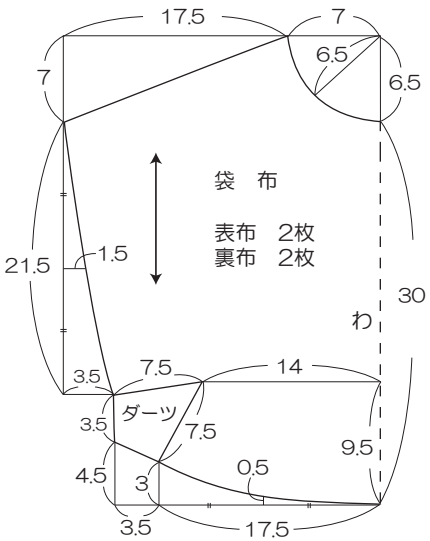

1.ダーツを縫い、表袋布と裏袋布を中表に合わせて縫う。

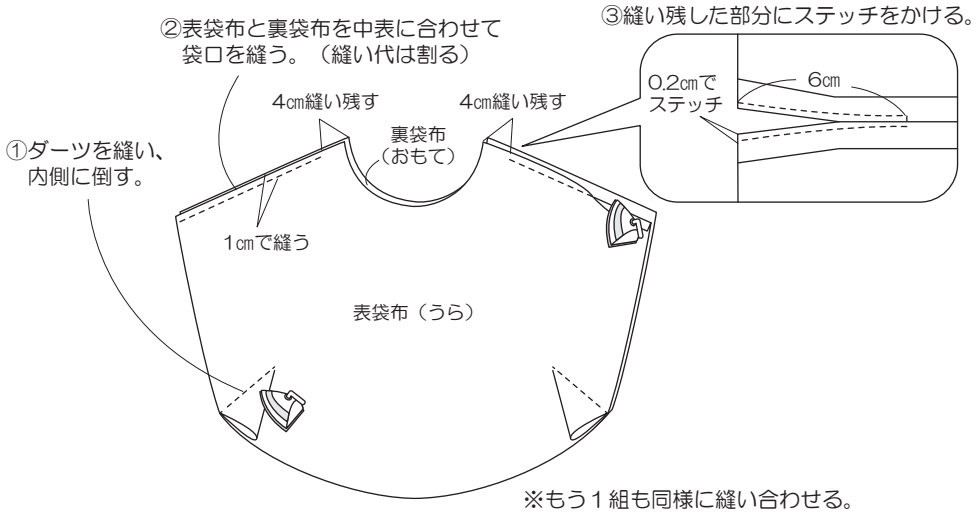

※もう１組も同様に縫い合わせる。

2.持ち手をはさんで縫う。

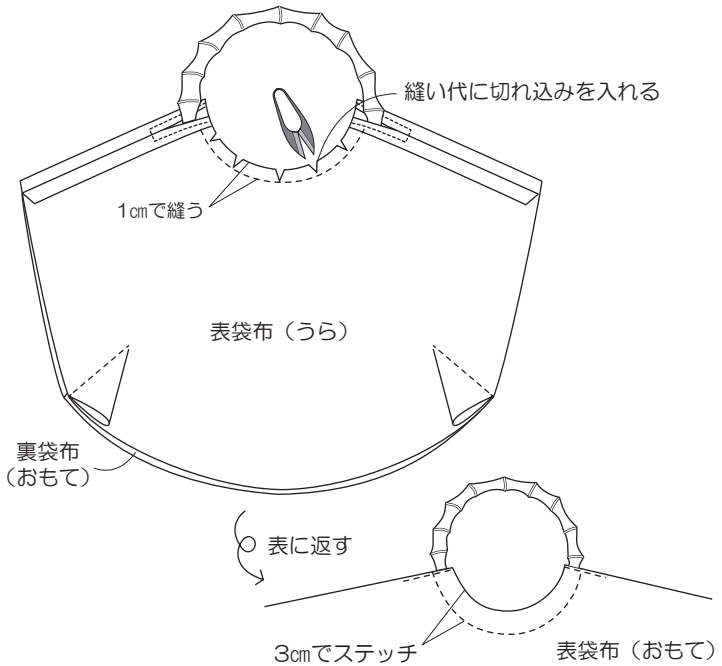

3.表布と裏布をそれぞれ中表に合わせて縫う。

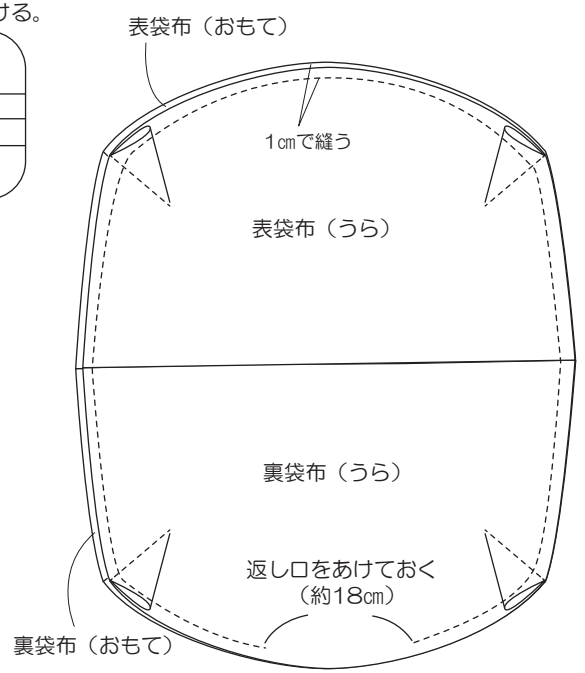

4.表に返して袋口にステッチをかけたら完成！

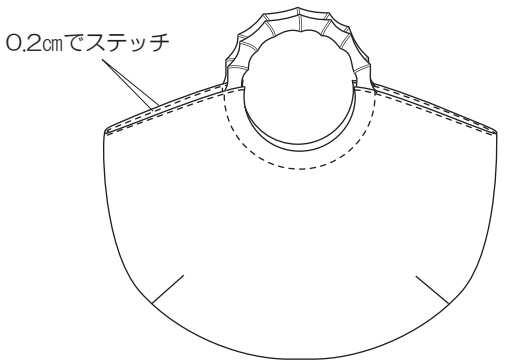

※返し口は閉じる