手づくりレシピ

巾着袋小
（コップ入れ　切り替えあり）
4-1

難易度
★★☆

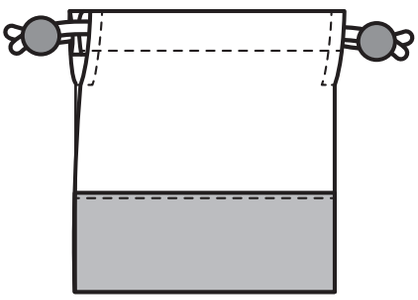

※切り替え無しでも作れます

出来上がり寸法
タテ約17cm×ヨコ約16cm

クラフト・手芸・布地の店
Pandora House

【材料】
- 表布40×30cm
- 切り替え布30×30cm（切り替えありの場合）
- ひも中100cm（ひもは半分にカットしておきます）
- ループエンド2個
- ミシン糸

【必要な道具】
- ミシン
- 布切りハサミ
- 定規
- チャコペン
- アイロン
- アイロン台
- 目打ち
- まち針
- ひも通し

【あると便利な道具】
- ソーイングクリップ
- アイロン定規

【製図】（単位：指定以外cm）

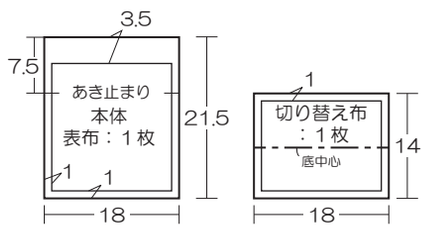

【表布の裁断図】

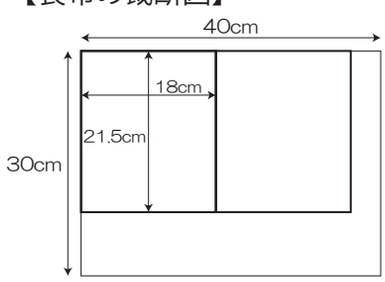

サイズを変える場合は
希望出来上がりサイズに
縫い代分をプラスして裁断します。
あき止まりの長さは
お好みで調節してください。

1. 本体の両脇と底・切り替え布の両脇を
ロックミシン又はジグザグステッチでかがります。

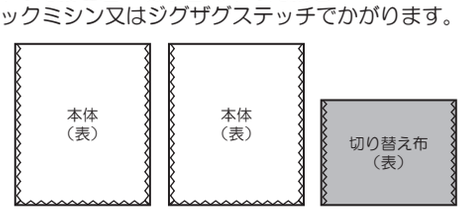

2. 本体を中表に合わせて底を縫う。

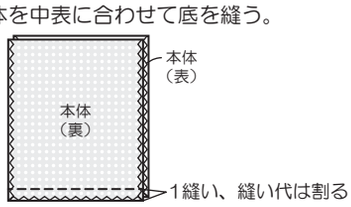

3. 本体に切り替え布を縫いつける。

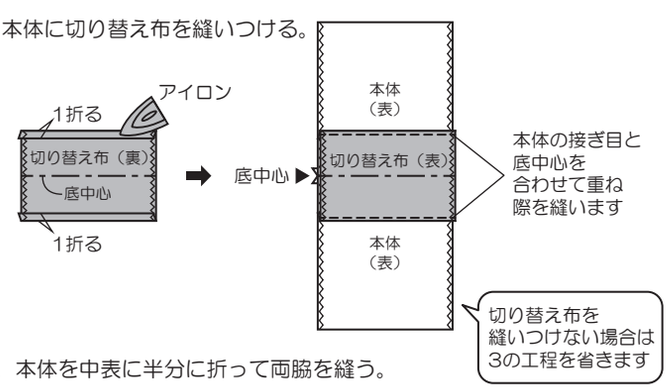

4. 本体を中表に半分に折って両脇を縫う。

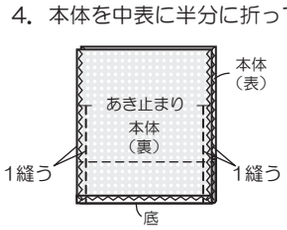

5. ひも通しを縫います。

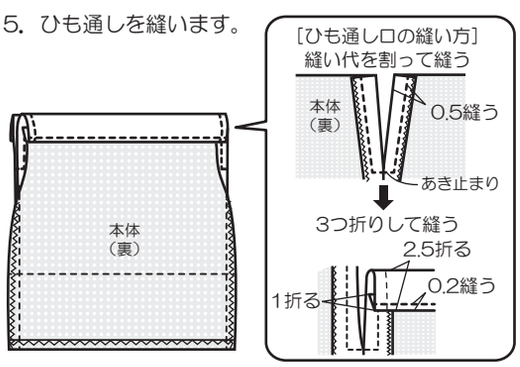

6. 本体を表に返して、ひもを通して完成です。

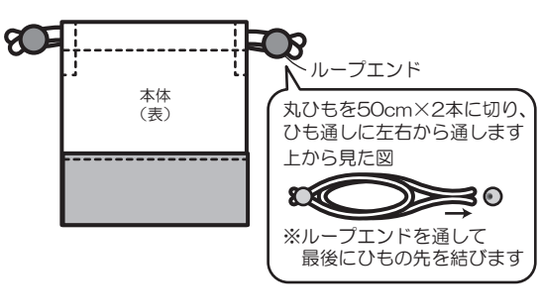

パンドラハウスのHPはこちら→